WTX61200R8

Famiglia	Tavoli lavastoviglie
Sottofamiglia	Tavoli Capote 600 con recuperatore
Larghezza del prodotto	1200 mm
Profondità del prodotto	750 mm
Altezza del Prodotto	822 mm
Di uscita	Sì
Utilizzabile su	HTY625DH-DEH
Piedini regolabili	50 mm

Costruzione
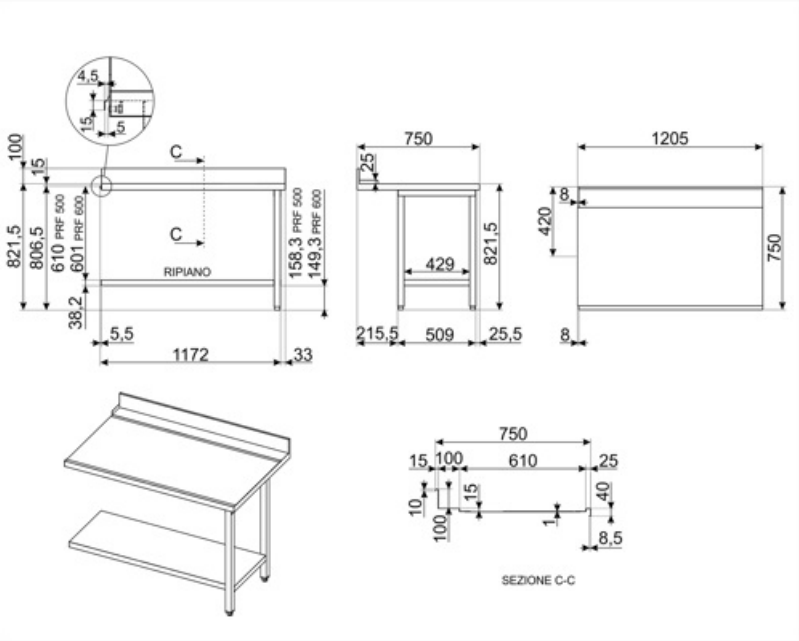
Alzatina	Sì	**Ripiano inferiore**	Sì
Altezza alzatina	100 mm