WTX6700L8

Famiglia	Tavoli lavastoviglie
Sottofamiglia	Tavoli Capote 600 con recuperatore
Larghezza del prodotto	700 mm
Profondità del prodotto	750 mm
Altezza del Prodotto	821 mm
Di uscita	Sì
Utilizzabile su	HTY625DH-DEH
Piedini regolabili	50 mm
Profondità lavello	250 mm
Codice EAN	8017709268282

Costruzione

Alzatina	Sì	**Altezza alzatina**	100 mm
Diametro foro per doccione	32 mm	**Ripiano inferiore**	Sì

Informazioni Logistiche

Larghezza del prodotto imballato	700 mm	**Peso lordo (kg)**	29,000
Profondità del prodotto imballato	750 mm	**Peso netto**	29,000 kg
Altezza del prodotto imballato	610 mm		

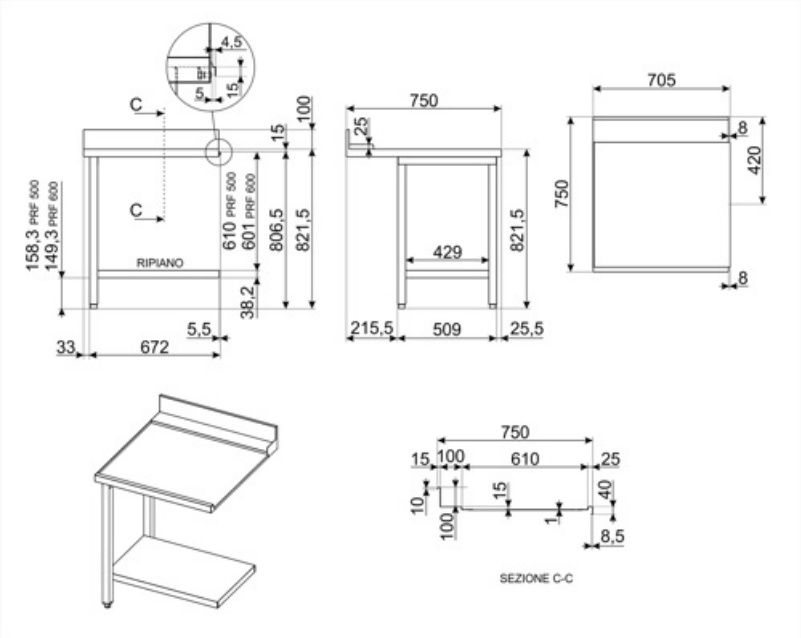
4,5
5
15
C
100
15
750
25
705
8
420
750
158,3 PRF 500
149,3 PRF 600
C
610 PRF 500
601 PRF 600
806,5
821,5
429
821,5
RIPIANO
38,2
5,5
33
672
215,5
509
25,5
8
750
15
100
610
25
10
15
40
100
1
8,5
SEZIONE C-C